01.01.02

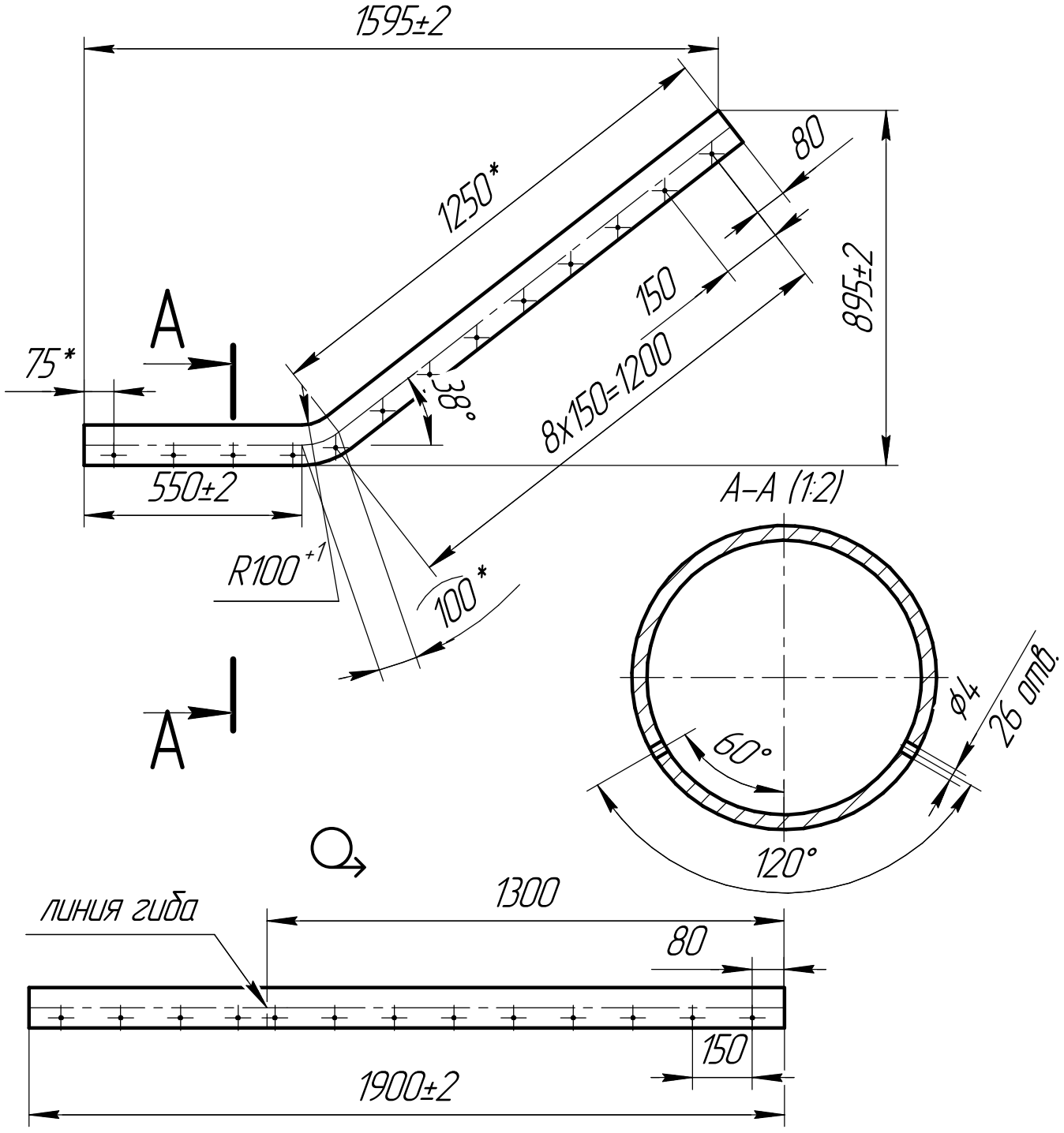

1. * Размеры для справок.

2. Неуказанные предельные отклонения размеров H16, h16, $\pm\frac{IT16}{2}$.

					01.01.02		
Изм.	Лист	№ докум.	Подп.	Дата	Труба	Лит.	Масса: 22,7 / Масштаб: 1:15
Разраб.		Воробьева				Лист	Листов 1
Пров.							
Т.контр.					Труба 102х5		
Н.контр.							
Утв.							

Перв. примен. | Справ. № | Подп. и дата | Инв. № дубл. | Взам. инв. № | Подп. и дата | Инв. № подл.

Копировал | Формат А4